Accesorios

Contactos auxiliaries de 400A~800A

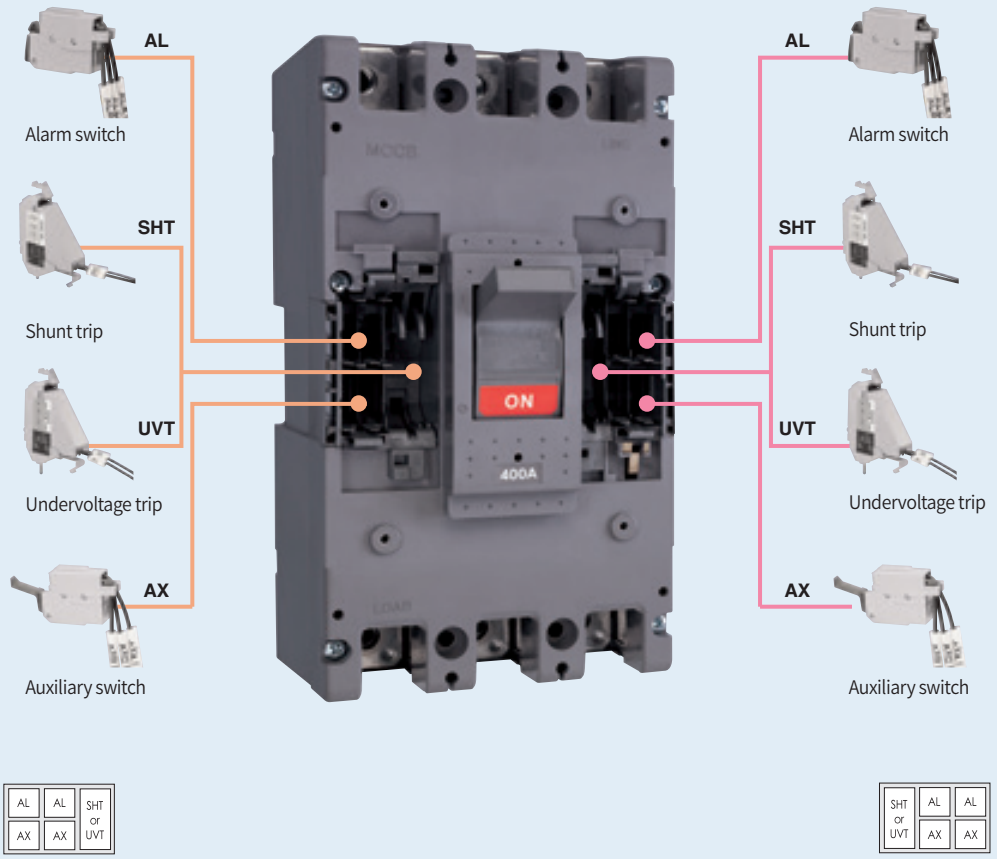

Lado no disponible para ELCB.

Maximos posibles

Posicion	Tipo	MCCB (400~800AF)	ELCB (400~800AF)
Lado Izquierdo	AX	2	2
	AL	2	2
	SHT/UVT	1	1
Lado Derecho	AX	2	-
	AL	2	-
	SHT/UVT	1	-

Accesorios

Accesorios externos

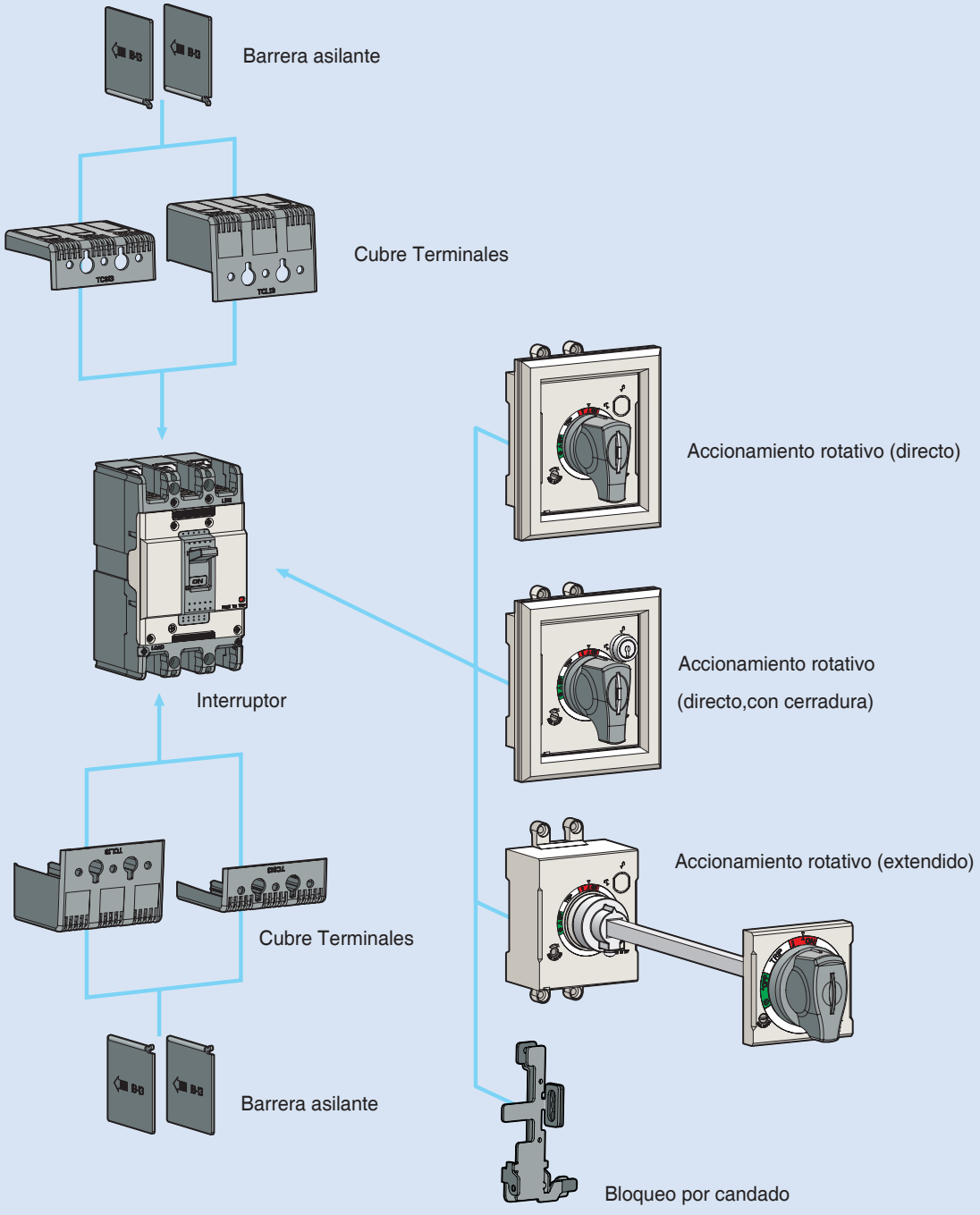

Dimensiones

ELCB (Instantaneo)

EBN400c | EBS400c | EBH400c | EBL400c

(Unit: mm)

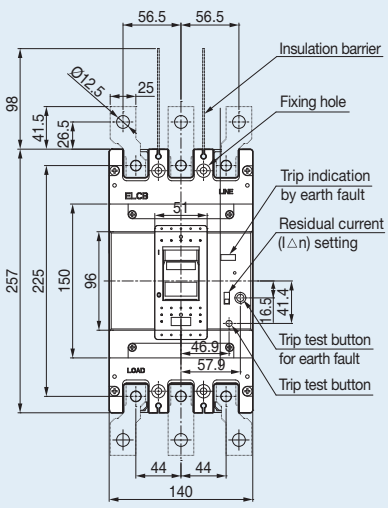

3P

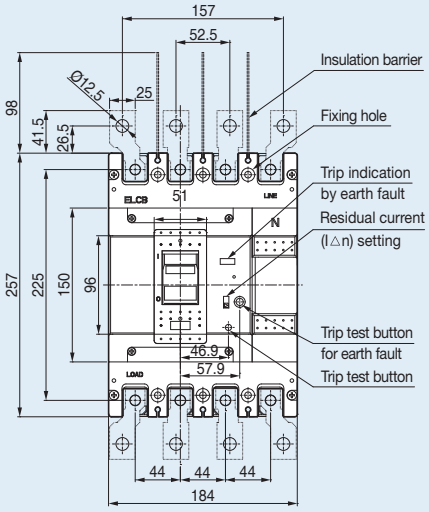

4P

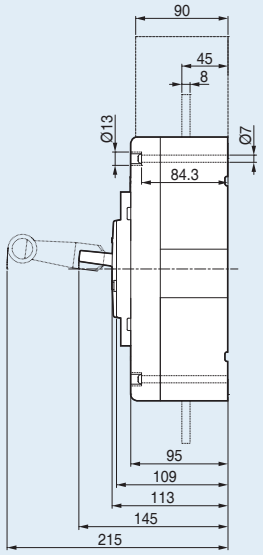

Terminal details

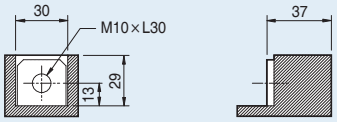

Connecting

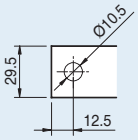

Panel drilling

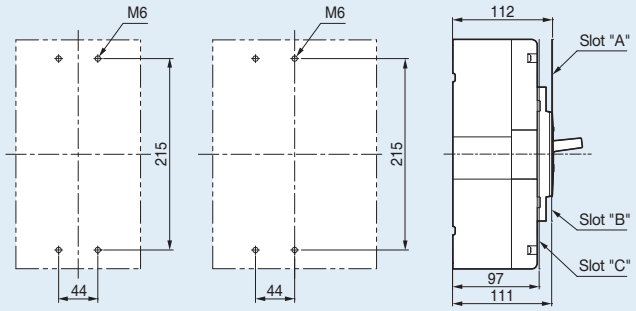

2, 3P | 4P

Front panel cutting

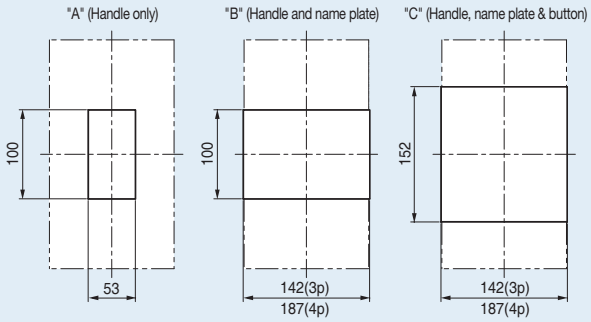

2, 3, 4P | 3, 4P | 3, 4P

Dimensiones

ELCB (Demorado)

EBN400c | EBS400c | EBH400c | EBL400c

(Unit: mm)

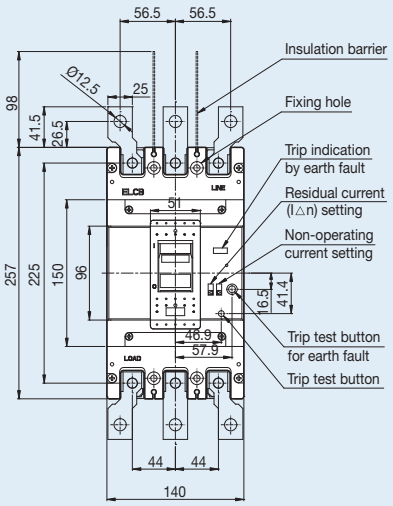

3P

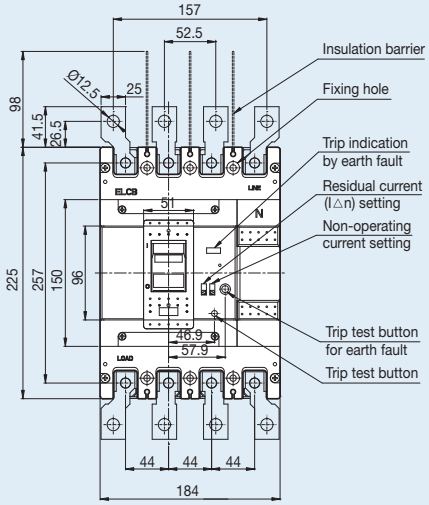

4P

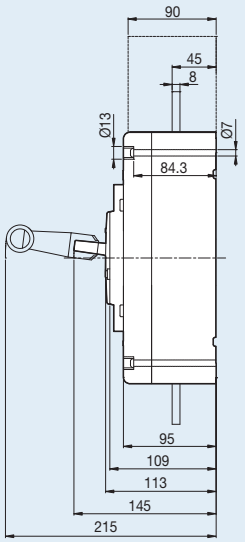

Terminal details

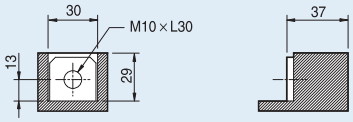

Connecting

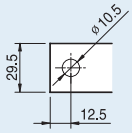

Panel drilling

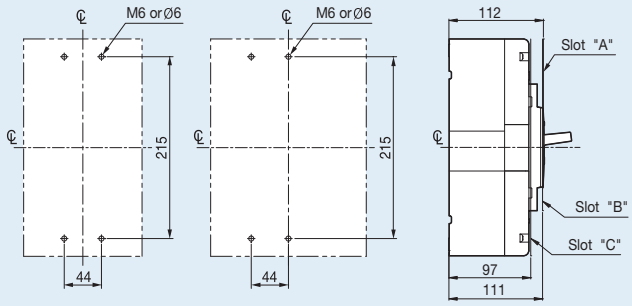

2, 3P | 4P

Front panel cutting

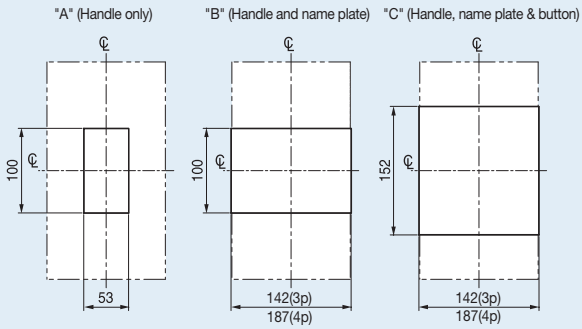

2, 3, 4P | 3, 4P | 3, 4P